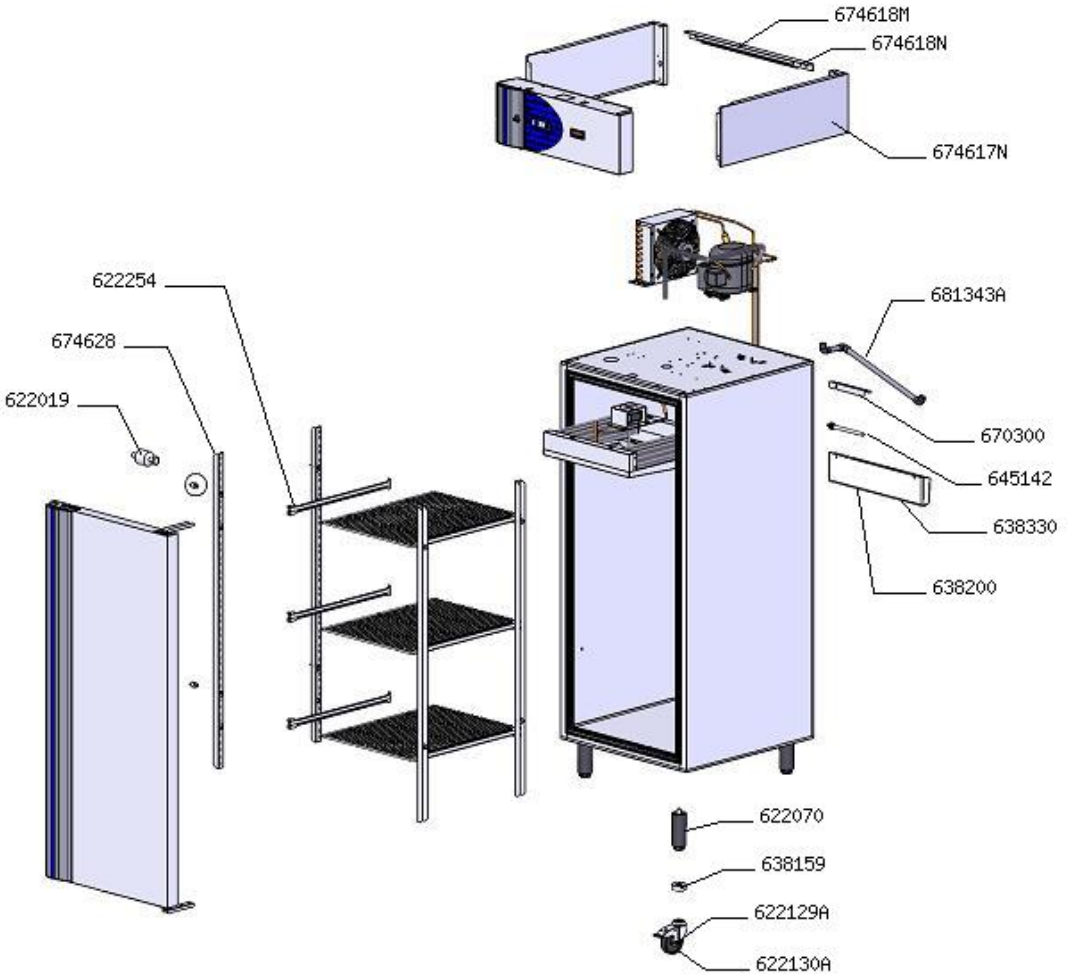
674618M
674618N
674617N
622254
674628
622019
681343A
670300
645142
638330
638200
622070
638159
622129A
622130A

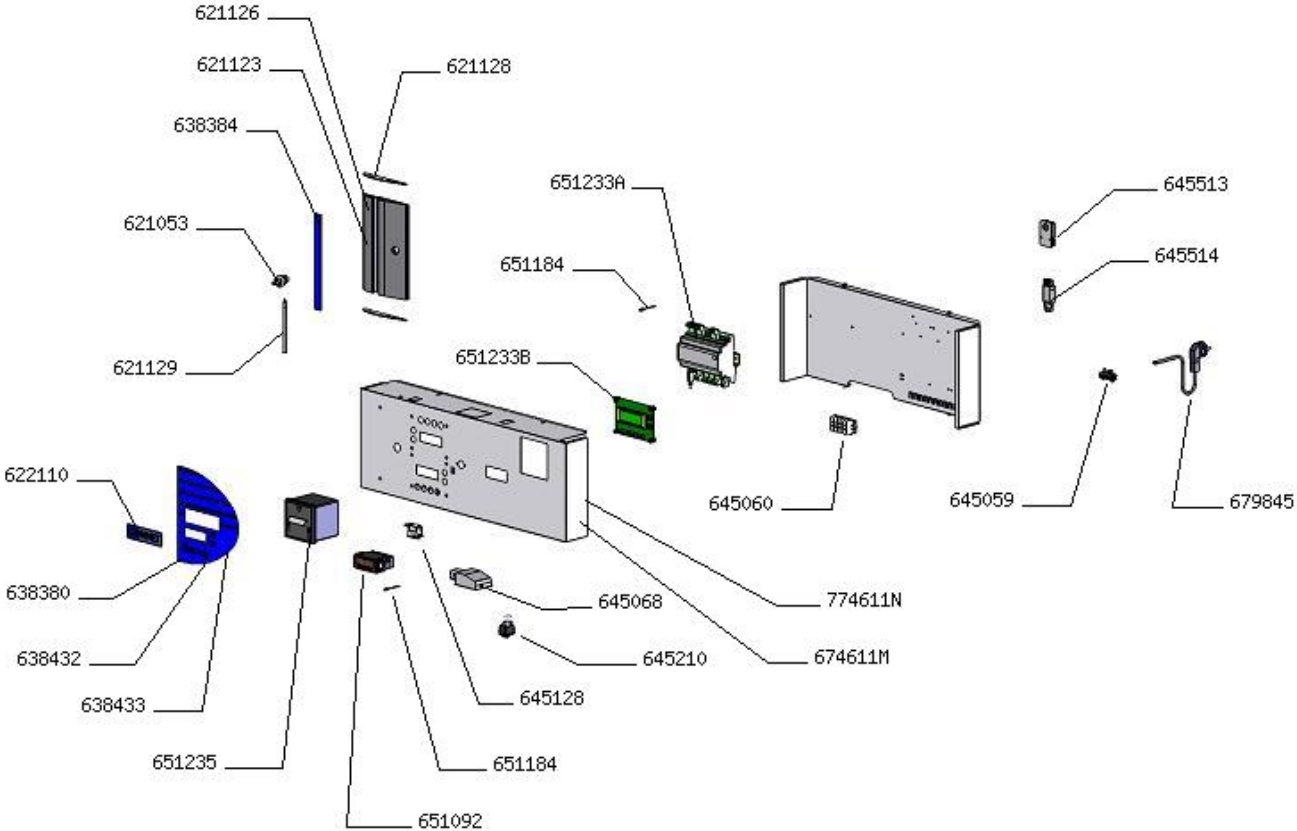
621126
621123
621128
638384
621053
621129
651233A
651184
651233B
645513
645514
645060
645059
679845
622110
638380
638432
638433
651235
651092
651184
645128
645210
645068
774611N
674611M

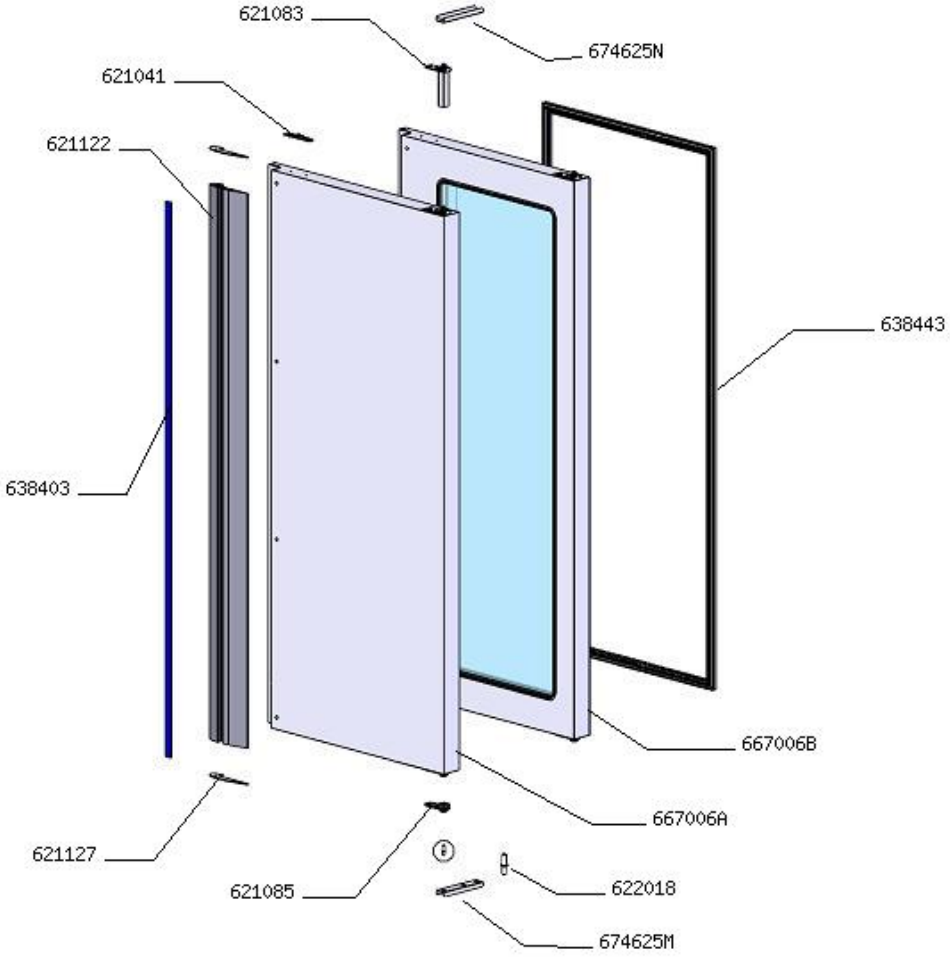
621083
674625N
621041
621122
638443
638403
667006B
667006A
621127
621085
622018
674625M

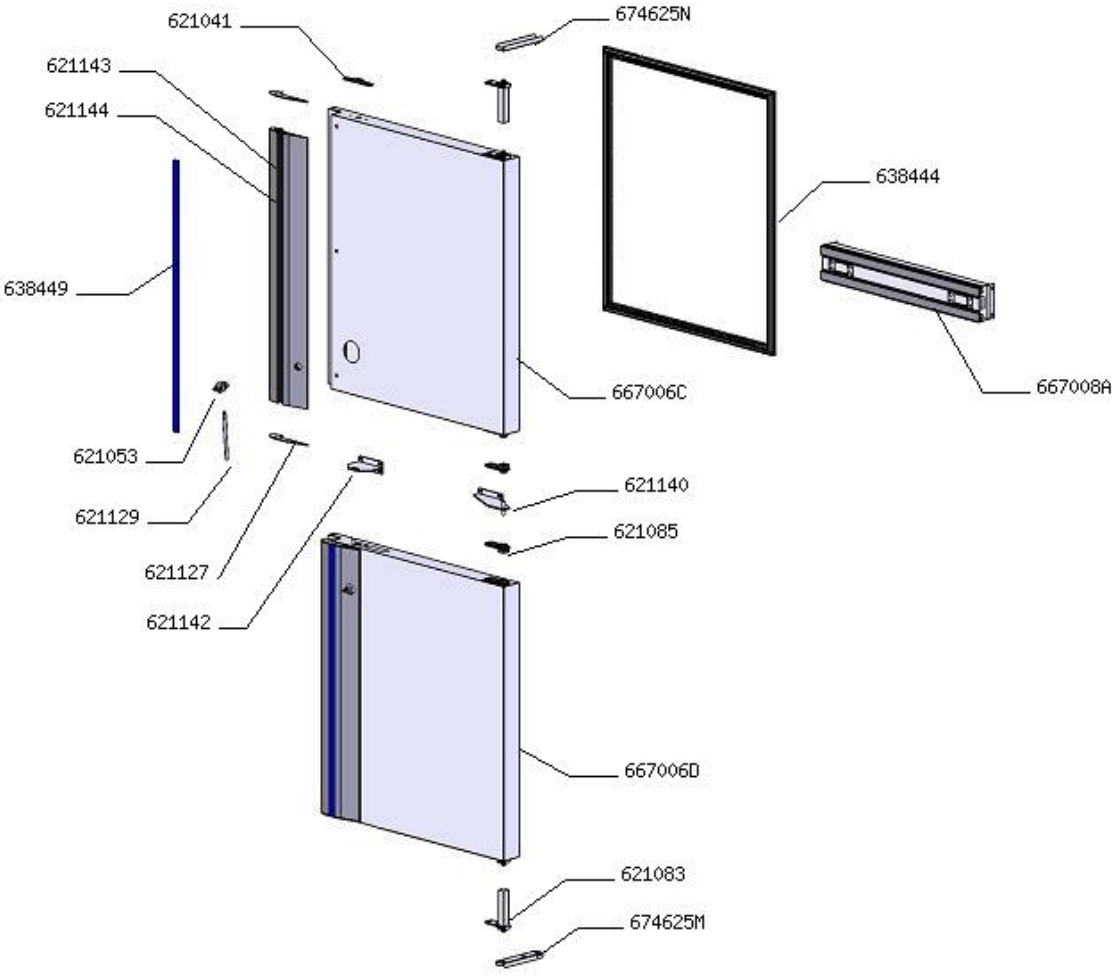
621041
674625N
621143
621144
638444
638449
667006C
667008A
621053
621129
621140
621085
621127
621142
667006D
621083
674625M

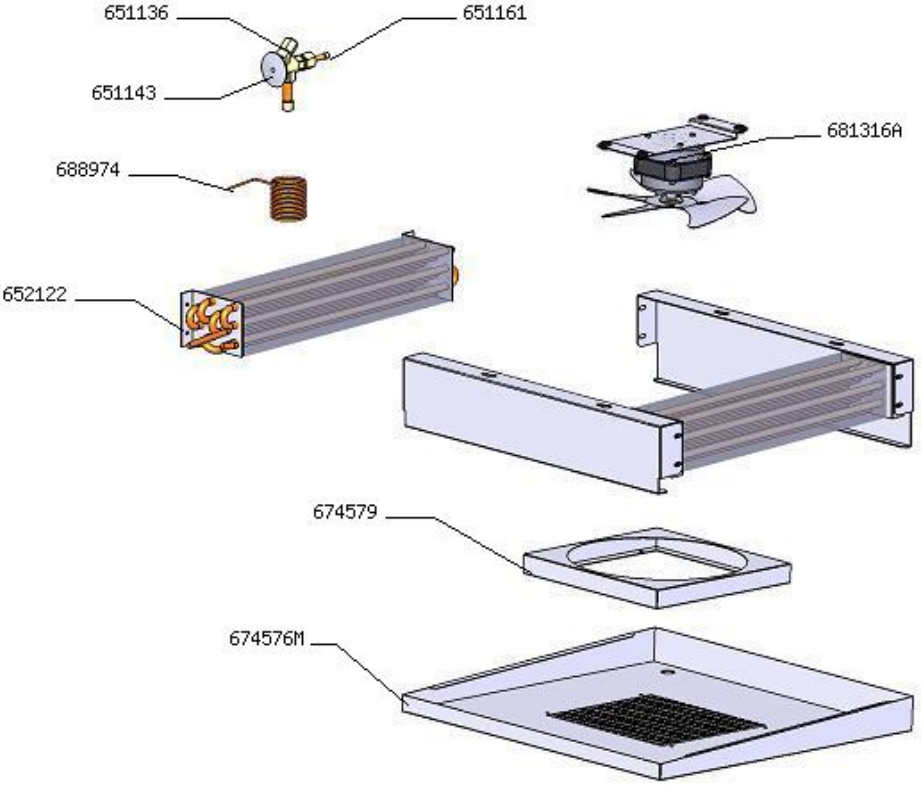
651136
651161
651143
681316A
688974
652122
674579
674576M

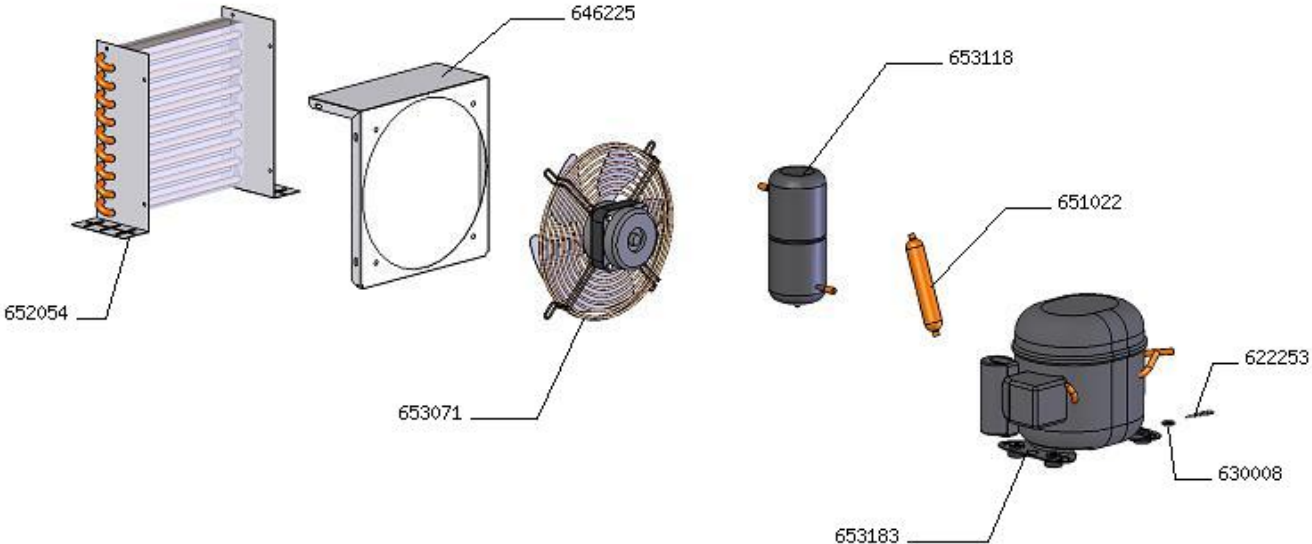
646225
653118
651022
652054
653071
622253
630008
653183